2026

GRUPO PID CANARIAS SL

FICHA TÉCNICA

MODELO PID GENOVA



FICHA TÉCNICA
MODELO PID ROMA

Contenido

AGRADECIMIENTO 3

INTRODUCCIÓN 3

CARACTERÍSTICAS 4

MEDIDAS INTERIORES 4

PROCESO DE INSTALACIÓN 5

I. TRAZADO DE LA PISCINA 5

II. EXCAVACIÓN 5

III. CAMA DE GRAVA 6

IV. NIVELACIÓN DEL TERRENO 6

V. DESCARGA Y FIJACIÓN 6

VI. RELLENO 7

VII. ACABADO 7

AGRADECIMIENTO

GRUPO PID CANARIAS SL, se trata de una empresa compuesta por profesionales del mundo del poliéster dedicados a la fabricación, distribución e instalación de piscinas, depósitos, fosas sépticas y mantenimientos en general.

Somos una empresa joven y sostenible, con un crecimiento destacado en el sector y grandes expectativas de futuro. Nuestro equipo eficiente y exitoso demuestra que el trabajo bien hecho siempre da frutos enriquecedores.

Queremos agradeceros encarecidamente la confianza y fidelidad que nos depositáis al quedaros con un pedacito de GRUPO PID CANARIAS en vuestro hogar.

INTRODUCCION

Las piscinas de poliéster están compuestas por una sola pieza, prefabricadas con resinas y reforzadas con fibra de vidrio. Las piscinas de poliéster aportan considerables ventajas:

1) Instalación sencilla, rápida y limpia.

2) Gran resistencia. Trabajamos con materias primas de alta calidad proporcionando un gran grosor a la pestaña, garantizando así la estructura del vaso y reduciendo la posibilidad de agrietado.

3) Económicas.

4) Fácil mantenimiento.

5) Posibilidad de desmontarse para su traslado.

6) Infinidad de modelos disponibles.

7) Uso inmediato.

CARACTERISTICAS

Medidas interiores	
Longitud × ancho	9m × 3,3m
Medidas exteriores	
Longitud × ancho	9,55m(pestañas más skimmer) × 3,5m(pestañas)
Profundidad	Desnivel desde 1,1m hasta 1,8m
Peso	930kg
Capacidad	33.500l
Características generales	
Posición del skimmer	Central
Chorros de impulsión	(3)
Sumidero	(1)
Boca de limpiafondo	(1)
Escaleras	Escalera con (2) peldaños + banco corrido

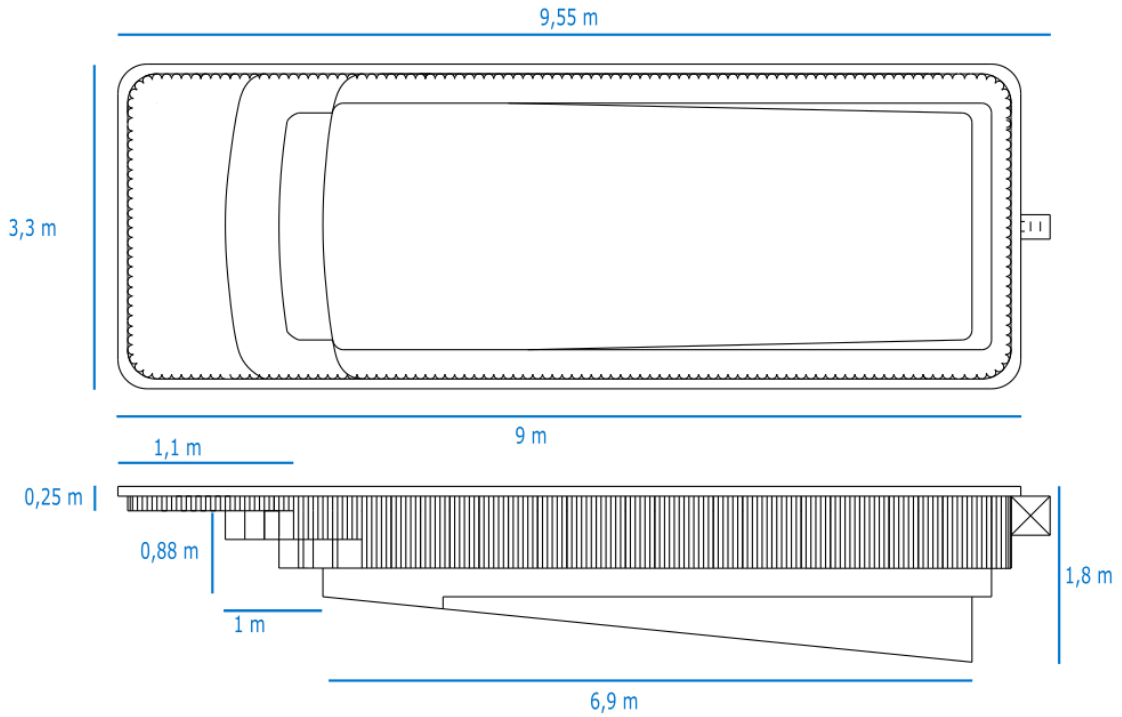

PROCESO DE INSTALACION

I. TRAZADO DE LA PISCINA

En primer lugar, se delinea la piscina en el terreno donde deseemos colocarla, respetando las medidas fijadas.

Foto en la zona de instalación de la piscina

Foto de la zona señalada de la instalación de la piscina.





IMAGEN PURAMENTE ILUSTRATIVA

Las condiciones reales de instalación pueden variar según el entorno y modelo de piscina. Para una correcta ejecución, consulte siempre con el responsable técnico especializado.

II. EXCAVACIÓN

A continuación, procedemos a realizar la excavación. La medida de la excavación es de 20 cm más ancha en todo el perímetro y 10 cm más profunda en toda la superficie.

Foto en la zona de instalación de la piscina.



III. CAMA DE GRAVA

En el caso de tratar con terrenos duros y resistes, sin haber probabilidad de movimientos, se realizará una cama de grava (tamaño garbancillo 6-12 mm o menor tamaño) de unos 10 cm de altura.

Si el terreno presenta inestabilidad o una consistencia dudosa, se deberá contar con una dirección facultativa para evaluar la solución adecuada. Generalmente, se recomienda sanear el área mediante la aplicación de una capa gruesa de grava compactada, garantizando así una base firme y segura para la instalación de la piscina de poliéster.

IV. NIVELACIÓN DEL TERRENO

Para la nivelación, se tendrá en cuenta su eje transversal y longitudinal, y esta debe ser maestreada y completamente lisa en la superficie de apoyo del vaso.

V. DESCARGA Y FIJACIÓN

Se descarga el casco de la piscina, adecuadamente, en la solera y se nivelará con precisión. El instalador será el encargado de supervisar que no quede ningún objeto punzante, piedra o material polivalente entre la solera y el vaso de la piscina.

El vaso se nivelará de la siguiente forma: se sugiere que la realización de la nivelación se realice con una goma de nivel o láser tanto transversalmente (de un lado a otro, de la anchura de la piscina) y longitudinalmente (de un lado a otro, del largo de la piscina).

VI. RELLENO

Se comenzará el llenado de la piscina. Cuando el nivel del agua alcance unos 50 cm, empezaremos a rellenar con grava el contorno siendo imprescindible que el nivel del agua quede siempre 50 cm por encima del nivel del relleno.

Se recomienda evitar que en las proximidades de la piscina haya terrenos que admitan filtración de agua en dirección al perímetro de la piscina.

Foto de la piscina en el hoyo y rellena de graba.



IMAGEN PURAMENTE ILUSTRATIVA

Las condiciones reales de instalación pueden variar según el entorno y modelo de piscina. Para una correcta ejecución, consulte siempre con el responsable técnico especializado.

VII. ACABADO

Para finalizar, se realizará un zuncho de hormigón con mallazo en la parte superior de la piscina de 50 cm x 15 cm.

Esto servirá para colocar la losa o piedra que corona y remata de una forma estética a la piscina.